令和4年度　第40回高校バレーボール東予選手権大会
結果（女子）
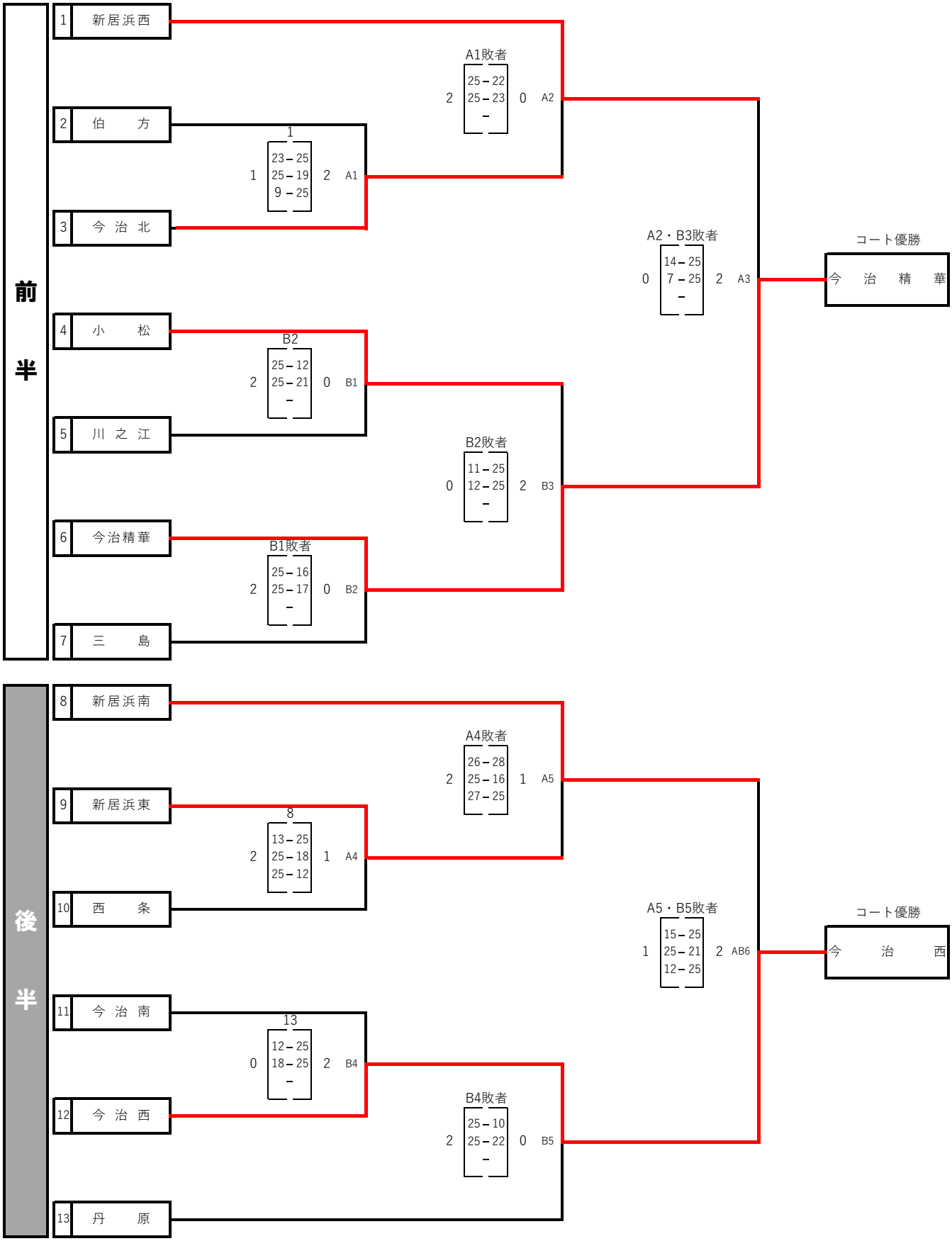
2022年9月17日(土)
於:伊予三島運動公園体育館